TOURNUS EQUIPEMENT

# oreo² altissimo²

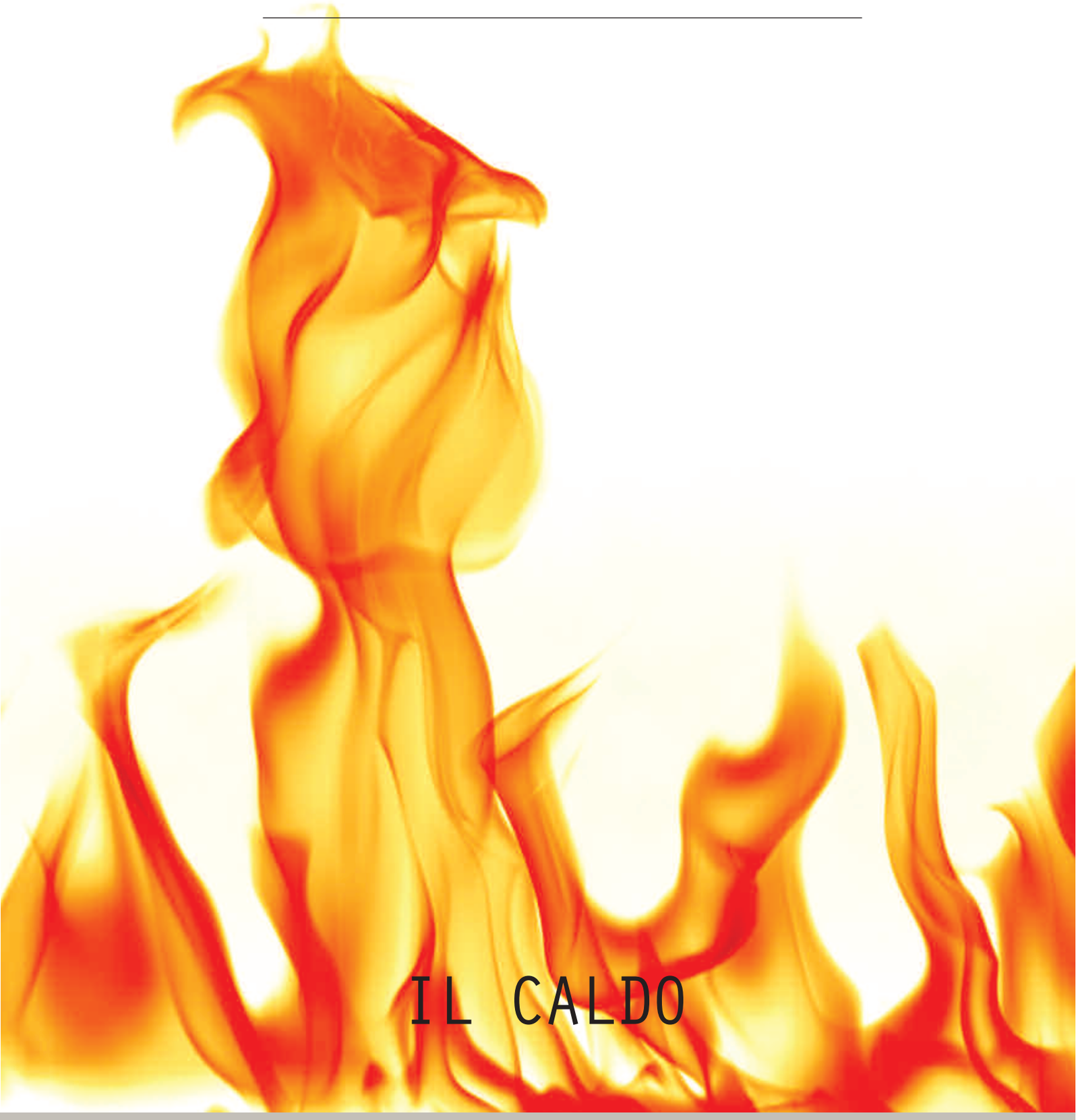

## I MOBILI RISCALDANTI


- Mobile bagno-maria ad acqua Pag. 74
- Mobile bagno-maria a ventilazione forzata Pag. 75
- Mobili riscaldanti con piano in vetro temperato Pag. 84
- Mobili con vetrina di esposizione riscaldata Pag. 85
- Mobili riscaldanti concavi o convessi Pag. 86
- Mobili riscaldanti con piano inox Pag. 86
- Mobili esposizione Pag. 87
- Opzioni per mobili riscaldanti Pag. 91


## GLI ESPOSITORI PER MOBILI RISCALDANTI


- Espositore 1 piano Pag. 88
- Para-sputi verticali Pag. 89
- Espositori riscaldanti in vetro temperato Pag. 90

Les

# I Bagno-maria

## Bagno-maria ad acqua

### Riempimento e controllo livello automatici

sicurezza : evita il rischio di funzionamento a secco
risparmio di tempo
sonda del livello acqua situata dalla parte opposta alla valvola di carico: funzionamento più efficiente

### Svuotamento con scarico e tappo troppo pieno

## Per tutti i bagno-maria:

### Vasca arrotondata su tutti gli angoli

pulizia semplificata
assenza di zone dove possa annidarsi lo sporco

### Perni di centraggio

separatori mantenuti automaticamente in posizione
stabilità dei contenitori

# Bagno-maria ad aria

## Riscaldamento con resistenze stagne inox in flessibile termoisolato

flessibili protetti
consumo energetico ridotto

## Fori uscita aria disposti sulla lunghezza del mobile

raggiungimento della temperatura performante
e regolare su tutti i contenitori

## Fori di aspirazione disposti a 20 mm dal fondo della vasca

protezione del vano tecnico
pulizia della vasca semplificata

Les

# I MOBILI CON PIANO IN VETRO TEMPERATO

## EFFICIENZA ENERGETICA

vetro temperato vetrificato con resistenze integrate :
**alto rendimento energetico**
dosatore di energia a tasti sensibili : **regolazione precisa**
interruttore start/stop indipendente per ciascuna piastra:
**permette di gestire indipendentemente le piastre**
programmazione avvio differito : **riduce il consumo elettrico in kWh del 20 %**

## ERGONOMIA

possibilità di realizzare un pano ad incasso
possibilità si aggiungere un supporto amovibile per distanziare i contenitori dalle piastre riscaldanti

### LA GAMMA DEI MOBILI RISCALDANTI COMPRENDE ANCHE:

I mobili con vetrina di esposizione riscaldata
I mobili di forma concava o convessa
I mobili riscaldanti con piano inox
I mobili si esposizione con incasso per chafing dish

Les

# Gli espositori



## Gli espositori neutri

### Inserto colonnine svasato senza giunzione visibile

fissaggio molto resistente
resistenza all'usura : creati per durare nel tempo
base arrotondata : **semplicità di pulizia**

### Piano di appoggio

spessore 15/10 mm : **robusti**
bordi anteriore e posteriore arrotondati : **estetica, ergonomia, igiene**

### Vasta scelta

2 finiture standard
possibilità di realizzare espositori con vetro curvo verre

## Gli espositori riscaldanti

### Ampia scelta di espositori standard

40 modelli di espositori riscaldanti a 2 o 3 piani
2 finiture per l'integrazione con le linee Oreo² o Altissimo²
piastre riscaldanti in formato GN (1/2) : **pratici**
il tasto start/stop comanda simultaneamente il riscaldamento e l'illuminazione: **facili da usare**

### Illuminazione led sotto ciascun piano

qualità dell'illuminazione
consumi ridotti
durata nel tempo

# I MOBILI RISCALDANTI

> Costruzione in acciaio inossidabile.
> Piano del mobile :
- Inox spessore 20/10 mm, finitura orbitale, bordi anteriore e posteriore arrotondati oreo
- Granito spessore 30 mm altissimo
> Rivestimento frontale con piano scorrimento vassoi.
> In supplemento : espositori, rivestimenti laterali per mobili ad isola o posti in estremità.

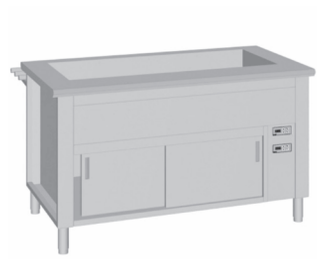

MOBILI
## BAGNO-MARIA AD ACQUA

> Vasca :
- Arrotondata in tutti gli angoli, spessore 20/10 mm
- Profondità 175 mm, inclinata per facilitare lo svuotamento
- Con sponde di separazione per alloggiamento contenitori GN 1/1 e sottomultipli con profondità max 150 mm (non forniti)
> Riscaldamento con resistenze modellate alluminio inox poste sotto alla vasca, facilmente accessibili
> Riempimento e controllo livelli automatici .
> Sicurezza riscaldamento e troppo pieno.
> Svuotamento con tappo troppo pieno.
> Isolamento con lana di roccia.
> Interno riscaldante con pianale, senza ripiano.

MOBILI
## BAGNO-MARIA AD ARIA PULSATA

> Vasca arrotondata in tutti gli angoli, spessore 20/10 mm, profondità 175 mm per contenitori GN 1/1 profondità max 150 mm (non forniti).
> Riscaldamento con resistenze stagne inox e ventilatori tangenziali.
> Isolamento con schiuma melaminato
> Interno riscaldante con pianale, senza ripiano.

MOBILI
## RISCALDANTI CON PIANO IN VETRO TEMPERATO

> Piano spessore 20/10 mm con piastre riscaldanti GN 1/1 in vetro temperato vetrificato con resistenze integrate.
> Dosatore energia a tasti sensibili.
> Regolazione unica con interruttore on/off indipendente per ciascuna piastra.
> Interno riscaldante con pianale e ripiano

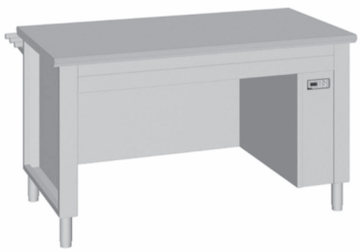

MOBILI
## RISCALDANTI CON PIANO INOX

> Piano riscaldante spessore 20/10 mm con resistenze stagne inox e piastra di diffusione.
> Interno riscaldante con pianale e ripiano

## CARATTERISTICHE GENERALI

Costruzione in acciaio inossidabile di qualità alimentare, con un tenore di cromo superiore al 17,5%.

### INTERNO RISCALDANTE:

Interno arrotondato con pianale diffusore.

Circolazione aria calda con ventilatore tangenziale e resistenza stagna.

Porte scorrevoli isolate e doppiate (porte battenti per lunghezza 1280 mm).

Regolazioni separate tra vasca e riserva (o del piano).

### COMANDI :

Termostato elettronico.

Comandi a tasti sensibili, display a cristalli liquidi. Istruzioni chiare, funzionamento intuitivo.

Programma di avvio/arresto differiti.

Gestione dell'ora legale.

### SMALTIMENTO :

Filiera di smaltimento DEE - Re system' Pro - Syneg.

Schede ambientali disponibili su semplice domanda.

## CARATTERISTICHE TECNICHE

| | |
|---|---|
| Tensione nominale : | **400V 3N~ + T** |
| Frequenza : | **50 Hz** |
| Classe apparecchio : | **I** |
| Indice di protezione : | **IP 24** |
| **Norme :** | **NF EN 60335-1**<br>**NF EN 60335-2-89**<br>**AC D 40-004** |

## PRESTAZIONI TERMICHE

Le prestazioni termiche dei mobili riscaldanti Tournus sono **conformi alla norma AC D 40-004** : la temperatura al cuore del prodotto durante il servizio (2 ore dopo la rimozione dei coperchi dai contenitori) è superiore a 63°C , a condizione che gli alimenti siano introdotti nel mobile con una temperatura al cuore compresa tra 72°C e 80°C.

## CURVE PRESTAZIONI *

### VASCA BAGNO-MARIA AD ACQUA

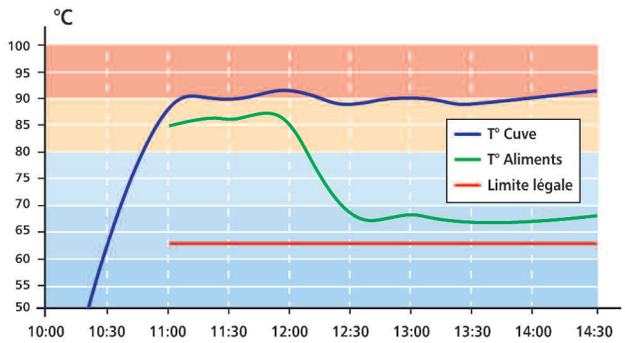


### VASCA BAGNO-MARIA AD ARIA PULSATA

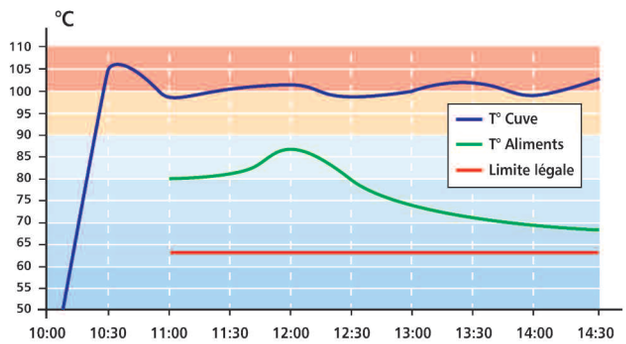


### PIANO IN VETRO TEMPERATO

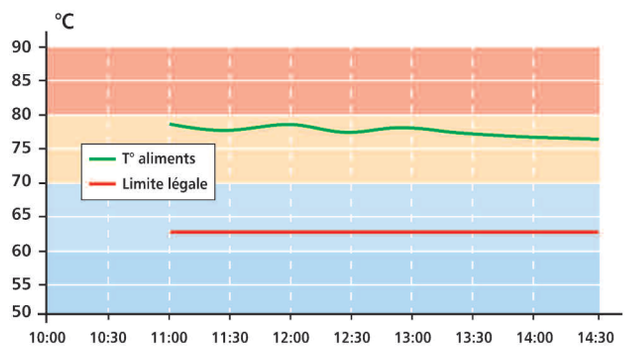


### INTERNO RISCALDANTE

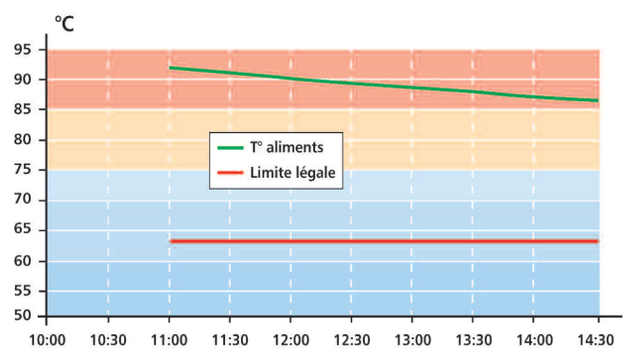

# MOBILI RISCALDANTI

## DIMENSIONI

### > Bagno-maria ad acqua

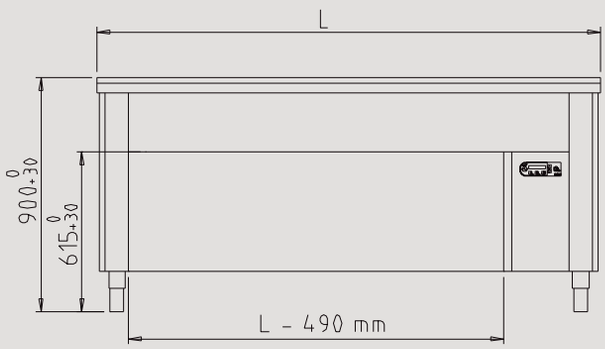


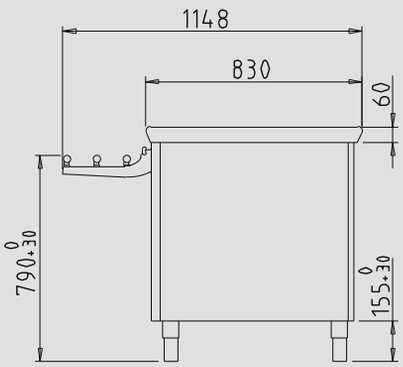


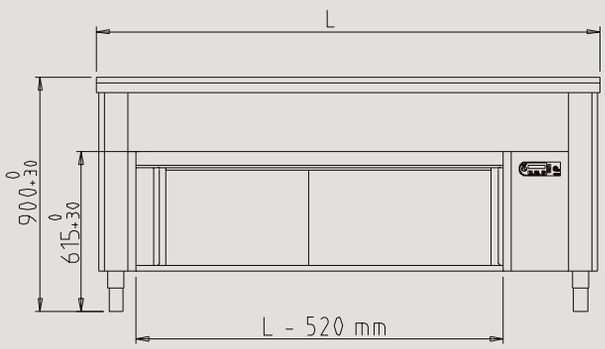


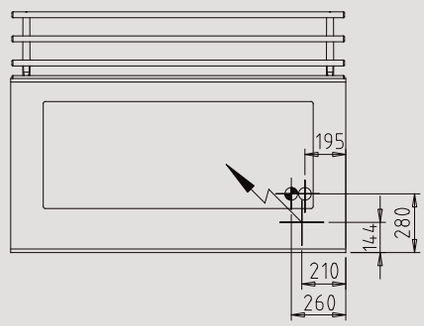


### > Bagno-maria a ventilazione forzata

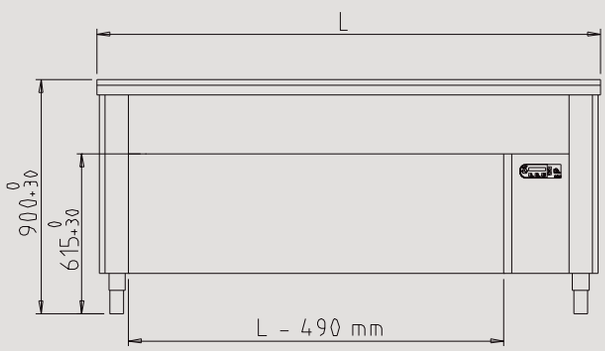


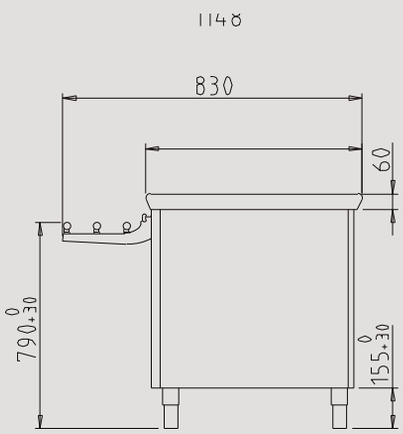


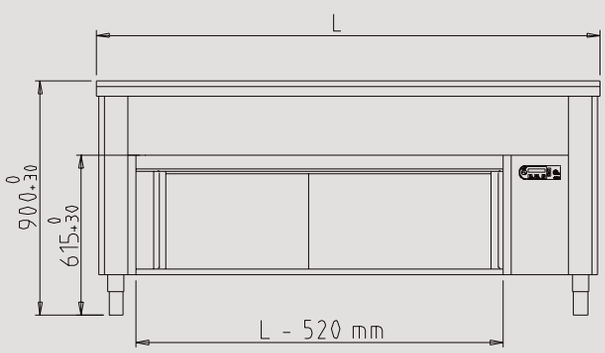


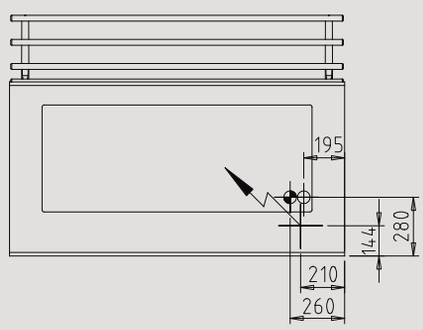

## DIMENSIONI

### > Mobili con piano in vetro temperato

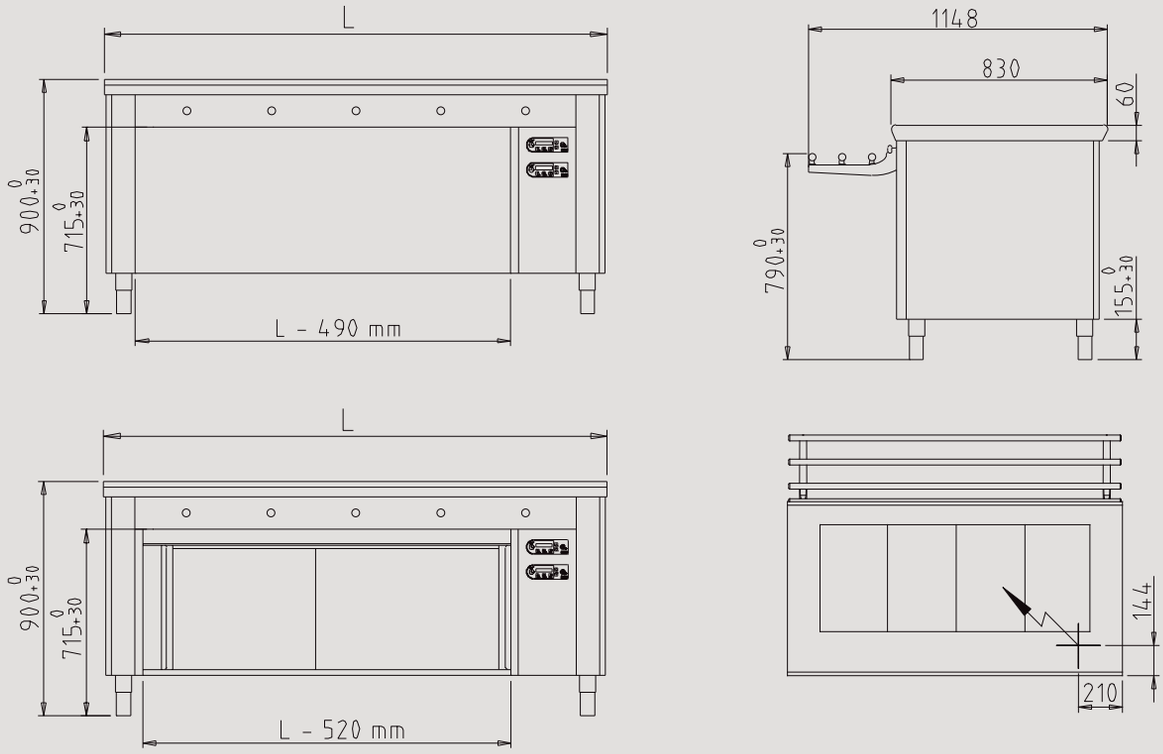


### > Mobile con vetrina di esposizione riscaldante

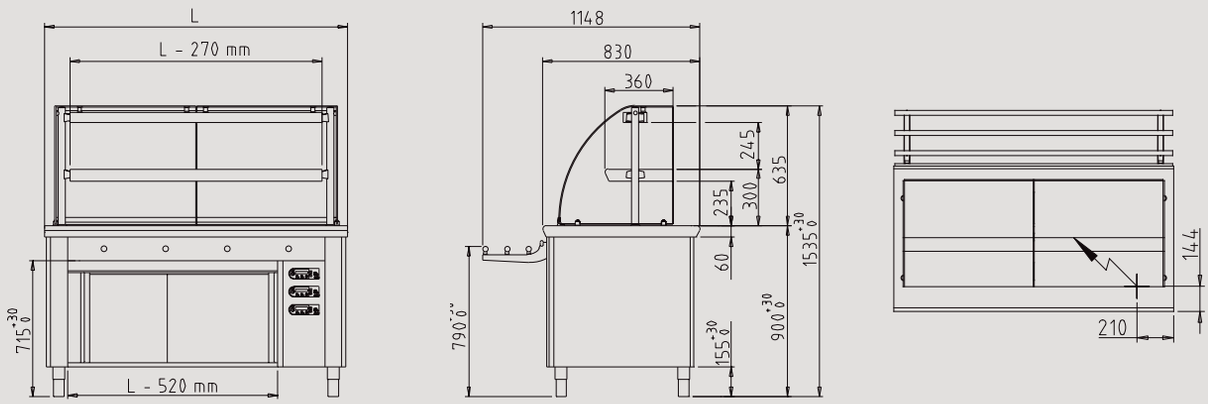


## CAPACITÀ DEI CONTENITORI GN PER I PIATTI CALDI

| I contenitori inox | Capienza (Litri) | Numero di porzioni |
|---|---|---|
| GN 1/1 profondità 55 mm | 7,5 | 24-30 carni o 17-20 verdure |
| GN 1/1 profondità 65 mm | 8,5 | 27-34 carni o 20-26 verdure |
| GN 1/1 profondità 100 mm | 13 | 47-56 carni o 34-41 verdure |
| GN 1/1 profondità 150 mm | 20 | 75-85 carni o 54-63 verdure |

# MOBILI RISCALDANTI

## BAGNO-MARIA AD ACQUA

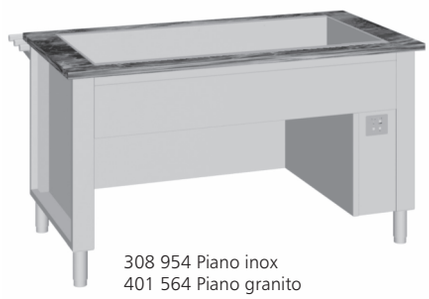

308 954 Piano inox
401 564 Piano granito

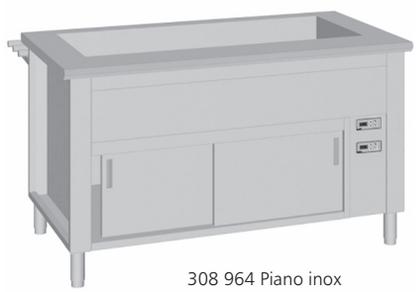

308 964 Piano inox
401 574 Piano granito

Con rivestimento frontale e piano di scorrimento vassoi.
In supplemento: espositori, rivestimento laterale per mobili ad isola o posti in estremità. Costruzione in acciaio inossidabile.

**Mobili con interni riscaldanti:** interno arrotondato, riscaldamento ad aria calda ventilata. Isolamento con lana di roccia spessore 30 mm. Tensione 400 V. Termostato con display LCD e tasti sensibili, regolazione separata tra piano e riserva Vano senza ripiano interno.

Riscaldamento con resistenze stampate in alluminio poste sotto alla vasca. Riempimento e controllo del livello automatici. Sicurezza per riscaldamento e troppo pieno. Svuotamento con scarico e tappo troppo pieno. Isolamento con lana di roccia. Vasca spessore 20/10 mm, arrotondata in tutti gli angoli, profondità 175 mm per contenitori GN1/1 profondità max 150 mm (non forniti).

| Descrizione | Capacità vasca | Consumo elettrico (kWh) | Potenza (kW) | Lunghezza fuori tutto (mm) | Mobili piano inox oreo² | Mobili piano granito altissimo² |
|---|---|---|---|---|---|---|
| | | | | | Codice | Codice |
| mobile senza riserva | 3 GN 1/1 | 7,83 | 2,01 | 1280 | 308 953 | 401 563 |
| mobile senza riserva | 4 GN 1/1 | 10,15 | 3,07 | 1600 | 308 954 | 401 564 |
| mobile senza riserva | 5 GN 1/1 | 12,79 | 3,57 | 1930 | 308 955 | 401 565 |
| mobile senza riserva | 6 GN 1/1 | 13,54 | 3,93 | 2260 | 308 956 | 401 566 |
| mobile porte battenti con riserva riscaldante | 3 GN 1/1 | 10,83 | 3,04 | 1280 | 308 963 | 401 573 |
| mobile porte scorrevoli con riserva riscaldante | 4 GN 1/1 | 13,83 | 4,98 | 1600 | 308 964 | 401 574 |
| mobile porte scorrevoli con riserva riscaldante | 5 GN 1/1 | 16,47 | 5,48 | 1930 | 308 965 | 401 575 |
| mobile porte scorrevoli con riserva riscaldante | 6 GN 1/1 | 19,76 | 6,58 | 2260 | 308 966 | 401 576 |

OPTIONS

**Opzioni per mobili riscaldanti pag. 59**
**Rivestimento frontale con piano scorrimento vassoi per carrelli a livello costante pag. 114**
**Opzioni generali pag. da 115 a 117**

# Mobili riscaldanti

## Bagno-maria a ventilazione forzata

308 974 Piano inox
401 584 Piano granito

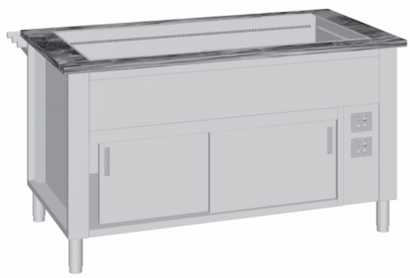

308 984 Piano inox
401 594 Piano granito

Con rivestimento frontale e piano di scorrimento vassoi.
In supplemento: espositori, rivestimento laterale per mobili ad isola o posti in estremità. Costruzione in acciaio inossidabile.

**Mobili con interni riscaldanti:** interno arrotondato, riscaldamento ad aria calda ventilata. Isolamento con lana di roccia spessore 30 mm. Tensione 400 V. Termostato con display LCD e tasti sensibili, regolazione separata tra piano e riserva Vano senza ripiano interno.



Riscaldamento con resistenze stagne e ventilatori tangenziali. Isolamento con schiuma di melaminica. Vasca spessore 20/10 mm, con angoli arrotondati profondità 175 mm per contenitori GN1/1 profondità max 150 mm (non forniti).

| Descrizione | Capacità vasca | Consumo elettrico (kWh) | Potenza (kW) | Lunghezza fuori tutto (mm) | Mobili piano inox oreo | Mobili piano granito altissimo |
|---|---|---|---|---|---|---|
| | | | | | Codice | Codice |
| mobile senza riserva | 3 GN 1/1 | 4,70 | 2,92 | 1280 | 308 973 | 401 583 |
| mobile senza riserva | 4 GN 1/1 | 5,22 | 3,93 | 1600 | 308 974 | 401 584 |
| mobile senza riserva | 5 GN 1/1 | 7,86 | 4,90 | 1930 | 308 975 | 401 585 |
| mobile senza riserva | 6 GN 1/1 | 9,40 | 6,07 | 2260 | 308 976 | 401 586 |
| mobile porte battenti con riserva riscaldante | 3 GN 1/1 | 7,69 | 3,93 | 1280 | 308 983 | 401 593 |
| mobile porte scorrevoli con riserva riscaldante | 4 GN 1/1 | 8,90 | 5,84 | 1600 | 308 984 | 401 594 |
| mobile porte scorrevoli con riserva riscaldante | 5 GN 1/1 | 11,54 | 6,80 | 1930 | 308 985 | 401 595 |
| mobile porte scorrevoli con riserva riscaldante | 6 GN 1/1 | 13,84 | 8,16 | 2260 | 308 986 | 401 596 |

# MOBILI RISCALDANTI

## CON PIANO IN VETRO TEMPERATO

308 994 Piano inox
401 604 Piano granito

309 004 Piano inox
401 614 Piano granito

Con rivestimento frontale e piano di scorrimento vassoi.
In supplemento: espositori, rivestimento laterale per mobili ad isola o posti in estremità. Costruzione in acciaio inossidabile.

**Mobili con interni riscaldanti:** interno arrotondato, riscaldamento ad aria calda ventilata. Isolamento con lana di roccia spessore 30 mm. Tensione 400 V. Termostato con display LCD e tasti sensibili, regolazione separata tra piano e riserva.

Piastre riscaldanti GN 1/1 in vetro temperato vetrificato con resistenze integrate. Dosatore di energia a tasti sensibili. Regolazione unica con interruttore on/off indipendente per ciascuna piastra. Interno riscaldante con ripiano.

| Mobili | Numero di piastre | Consumo elettrico (kWh) | Potenza (kW) | Lunghezza fuori tutto (mm) | Mobili piano inox oreo² Codice | Mobili piano granito altissimo² Codice |
|---|---|---|---|---|---|---|
| senza vano riserva | 2 GN 1/1 | 3,26 | 1,01 | 950 | 308 992 | 401 602 |
| senza vano riserva | 3 GN 1/1 | 4,89 | 1,51 | 1280 | 308 993 | 401 603 |
| senza vano riserva | 4 GN 1/1 | 6,52 | 2,02 | 1600 | 308 994 | 401 604 |
| senza vano riserva | 5 GN 1/1 | 8,15 | 2,52 | 1930 | 308 995 | 401 605 |
| senza vano riserva | 6 GN 1/1 | 9,78 | 3,03 | 2260 | 308 996 | 401 606 |
| con porte battenti con interno riscaldante | 2 GN 1/1 | 6,26 | 2,02 | 950 | 309 002 | 401 612 |
| con porte battenti con interno riscaldante | 3 GN 1/1 | 7,89 | 2,53 | 1280 | 309 003 | 401 613 |
| con porte battenti con interno riscaldante | 4 GN 1/1 | 10,19 | 3,92 | 1600 | 309 004 | 401 614 |
| con porte battenti con interno riscaldante | 5 GN 1/1 | 11,82 | 4,45 | 1930 | 309 005 | 401 615 |
| con porte battenti con interno riscaldante | 6 GN 1/1 | 13,45 | 4,95 | 2260 | 309 006 | 401 616 |

## OPZIONI PER MOBILI CON PIANO IN VETRO TEMPERATO

| Descrizione | Codice |
|---|---|
| supplemento per regolazione separata delle piastre in vetro temperato | 703 731 |
| incasso per piano riscaldante in vetro ceramica (precisare la profondità dei contenitori) | 703 411 |
| supporto amovibile per rialzo dei contenitori sopra le piastre | 703 412 |

* N numero piastre

# MOBILI CON VETRINA

## RISCALDANTE

309 284 Piano inox
401 914 Piano granito

Con rivestimento frontale e piano di scorrimento vassoi. In supplemento: espositori, rivestimento laterale per mobili ad isola o posti in estremità. Costruzione in acciaio inossidabile. Piano con piastre riscaldanti GN 1/1 in vetro temperato vetrificato con resistenze integrate. Dosatore di energia con tasti sensibili. Regolazione unica con interruttore on/off indipendente per ciascuna piastra.
**Mobili con interno riscaldante:** interno arrotondato con ripiano,riscaldamento ad aria calda ventilata. Isolamento con lana di roccia spessore 30 mm. Tensione 400 V. Termostato con display LCD e tasti sensibili. **Vetrine** : chiusa sul lato cliente con vetro curvo spessore 6 mm girevole, aperto sul lato servizio. Pareti laterali in vetro temperato. **Espositori** a 1 o 2 piani riscaldanti con piastre GN 1/2 in vetro temperato vetrificato con resistenze integrate. Illuminazione superiore e su ciascun piano dell'espositore. Tensione 400V.



## MOBILI CON VETRINA SENZA VANO INFERIORE

| Descrizione | Consumo elettrico (kWh) | Potenza (kW) | Numero di piastre | Lunghezza fuori tutto (mm) | Mobili piano inox oreo | Mobili piano granito altissimo |
|---|---|---|---|---|---|---|
| | | | | | Codice | Codice |
| mobile con vetrina, 1 piano | 5,29 | 1,57 | 2 GN 1/1 | 950 | 309 282 | 401 912 |
| mobile con vetrina, 1 piano | 7,94 | 2,36 | 3 GN 1/1 | 1280 | 309 283 | 401 913 |
| mobile con vetrina, 1 piano | 10,58 | 3,15 | 4 GN 1/1 | 1600 | 309 284 | 401 914 |
| mobile con vetrina, 1 piano | 13,23 | 3,94 | 5 GN 1/1 | 1930 | 309 285 | 401 915 |
| mobile con vetrina, 2 piani | 7,33 | 2,14 | 2 GN 1/1 | 950 | 309 292 | 401 922 |
| mobile con vetrina, 2 piani | 10,99 | 3,21 | 3 GN 1/1 | 1280 | 309 293 | 401 923 |
| mobile con vetrina, 2 piani | 14,65 | 4,28 | 4 GN 1/1 | 1600 | 309 294 | 401 924 |
| mobile con vetrina, 2 piani | 18,32 | 5,35 | 5 GN 1/1 | 1930 | 309 295 | 401 925 |

## MOBILI CON VETRINA E VANO INFERIORE RISCALDANTE

| Mobili : | Consumo elettrico (kWh) | Potenza (kW) | Numero di piastre | Lunghezza fuori tutto (mm) | Mobili piano inox oreo | Mobili piano granito altissimo |
|---|---|---|---|---|---|---|
| | | | | | Codice | Codice |
| porte battenti, espositore a 1 piano | 8,29 | 2,59 | 2 GN 1/1 | 950 | 309 302 | 401 932 |
| porte battenti, espositore a 1 piano | 10,94 | 3,37 | 3 GN 1/1 | 1280 | 309 303 | 401 933 |
| porte scorrevoli, espositore a 1 piano | 14,26 | 5,05 | 4 GN 1/1 | 1600 | 309 304 | 401 934 |
| porte scorrevoli, espositore a 1 piano | 16,91 | 5,86 | 5 GN 1/1 | 1930 | 309 305 | 401 935 |
| porte battenti, espositore a 2 piani | 10,32 | 3,15 | 2 GN 1/1 | 950 | 309 312 | 401 942 |
| porte battenti, espositore a 2 piani | 13,99 | 4,22 | 3 GN 1/1 | 1280 | 309 313 | 401 943 |
| porte scorrevoli, espositore a 2 piani | 18,33 | 6,18 | 4 GN 1/1 | 1600 | 309 314 | 401 944 |
| porte scorrevoli, espositore a 2 piani | 21,99 | 7,27 | 5 GN 1/1 | 1930 | 309 315 | 401 945 |

# MOBILI RISCALDANTI

## CONCAVI O CONVESSI

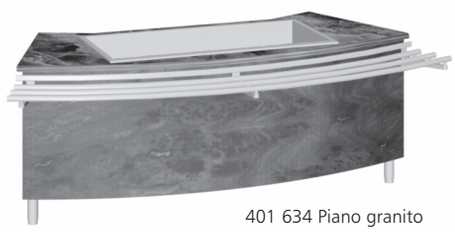

401 634 Piano granito

Costruzione in acciaio inossidabile. Base chiusa. Tensione 400 V. Termostato con display LCD e tasti sensibili. Con rivestimento frontale e piano scorrimento vassoi bombate.

In supplemento : espositori, vetrine, rivestimento laterale per mobili ad isola o posti in estremità.

| Mobili riscaldanti | Capacità vasca | Consumo elettrico (kWh) | Potenza (kW) | Lunghezza fuori tutto (mm) | Mobili concavi altissimo² Codice | Mobili convessi altissimo² Codice |
|---|---|---|---|---|---|---|
| vasca con bagno maria ad acqua | 2 GN 1/1 | 5,51 | 1,53 | 1230 | 401 632 | 401 662 |
| vasca con bagno maria ad acqua | 3 GN 1/1 | 7,83 | 2,01 | 1820 | 401 633 | 401 663 |
| vasca con bagno maria ad acqua | 4 GN 1/1 | 10,15 | 3,07 | 2410 | 401 634 | 401 664 |
| vasca con bagno maria a ventilazione forzata | 2 GN 1/1 | 4,18 | 2,00 | 1230 | 401 642 | 401 672 |
| vasca con bagno maria a ventilazione forzata | 3 GN 1/1 | 4,70 | 3,00 | 1820 | 401 643 | 401 673 |
| vasca con bagno maria a ventilazione forzata | 4 GN 1/1 | 5,22 | 4,00 | 2410 | 401 644 | 401 674 |
| con piano in vetro temperato 2 piastre | 2 GN 1/1 | 3,26 | 0,86 | 1230 | 401 652 | 401 682 |
| con piano in vetro temperato 3 piastre | 3 GN 1/1 | 4,89 | 1,29 | 1820 | 401 653 | 401 683 |
| con piano in vetro temperato 4 piastre | 4 GN 1/1 | 6,52 | 1,72 | 2410 | 401 654 | 401 684 |

# MOBILI RISCALDANTI

## CON PIANO INOX

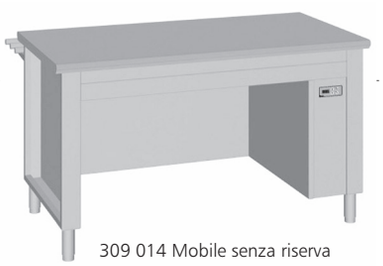

309 014 Mobile senza riserva

Piano riscaldante spessore 20/10 mm con resistenze inox stagne e piastre di diffusione interne. Riserva riscaldante con ripiano.

| Descrizione | Consumo elettrico (kWh) | Potenza (kW) | Lunghezza fuori tutto (mm) | Mobili piano inox oreo² Codice |
|---|---|---|---|---|
| mobile senza riserva | 1,64 | 0,62 | 950 | 309 012 |
| mobile senza riserva | 2,17 | 0,93 | 1280 | 309 013 |
| mobile senza riserva | 2,76 | 1,86 | 1600 | 309 014 |
| mobile senza riserva | 3,33 | 1,86 | 1930 | 309 015 |
| mobile senza riserva | 3,90 | 1,86 | 2260 | 309 016 |
| mobile a porte battenti con interno riscaldante | 5,94 | 2,55 | 950 | 309 022 |
| mobile a porte battenti con interno riscaldante | 6,51 | 2,86 | 1280 | 309 023 |
| mobile a porte scorrevoli con interno riscaldante | 6,43 | 3,77 | 1600 | 309 024 |
| mobile a porte scorrevoli con interno riscaldante | 7,62 | 3,79 | 1930 | 309 025 |
| mobile a porte scorrevoli con interno riscaldante | 8,20 | 3,79 | 2260 | 309 026 |

# Mobili di esposizione

Novità

Mobili inox neutri con incasso profondità 150 mm per posizionamento chafing-dish. Costruzione in acciaio inox, base aperta o con pianale. Rivestimento frontale e piano scorrimento vassoi. Piano spessore 20/10 mm.

In supplemento : rivestimento laterale per mobili ad isola o posti in estremità.

| Descrizione | Lunghezza fuori tutto (mm) | Mobili esposizione oreo² | Mobili esposizione altissimo² |
|---|---|---|---|
| | | Codice | Codice |
| mobile senza riserva per 3 chafing dish | 1600 | 309 034 | 402 174 |
| mobile senza riserva per 4 chafing dish | 1930 | 309 035 | 402 175 |
| mobile senza riserva per 5 chafing dish | 2260 | 309 036 | 402 176 |
| mobile, piano appoggio per 3 chafing dish | 1600 | 309 044 | 402 184 |
| mobile, piano appoggio per 4 chafing dish | 1930 | 309 045 | 402 185 |
| mobile, piano appoggio per 5 chafing dish | 2260 | 309 046 | 402 186 |

# ESPOSITORI

## PER MOBILI RISCALDANTI

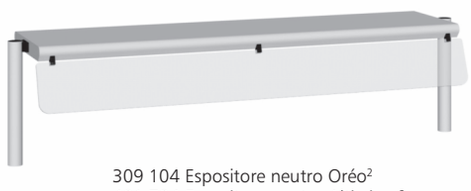

309 104 Espositore neutro Oréo²
401 704 Espositore neutro Altissimo²

**Espositore " CLASSIC "** :
2 pilastrini inox spazzolato Ø 38 mm base svasata, piano inox con para-sputi in vetro temperato.

**Espositore " CONFORT "** :
2 pilastrini inox lucido Ø 38 mm à base svasata, piano inox con bordo anteriore lucido, pars-sputi in vetro temperato.

**In caso d'installazione su mobili esistenti consultateci** per le modifiche necessarie che comportano un supplemento di prezzo.

## ESPOSITORI "CLASSIC"

| lungh. (mm) | Espositori neutri | | Espositori neutri con illuminazione | | Espositori riscaldanti | Espositori infra rossi | | Espositori alogene | |
|---|---|---|---|---|---|---|---|---|---|
| | Cod. oreo² | Cod. altissimo² | Cod. oreo² | Cod. altissimo² | Cod. oreo² | Cod. oreo² | Cod. altissimo² | Cod. oreo² | Cod. altissimo² |
| 950 | 309 102 | 401 702 | 309 112 | 401 712 | 309 122 | 309 132 | 401 722 | 309 142 | 401 732 |
| 1280 | 309 103 | 401 703 | 309 113 | 401 713 | 309 123 | 309 133 | 401 723 | 309 143 | 401 733 |
| 1600 | 309 104 | 401 704 | 309 114 | 401 714 | 309 124 | 309 134 | 401 724 | 309 144 | 401 734 |
| 1930 | 309 105 | 401 705 | 309 115 | 401 715 | 309 125 | 309 135 | 401 725 | 309 145 | 401 735 |
| 2260 | 309 106 | 401 706 | 309 116 | 401 716 | 309 126 | 309 136 | 401 726 | 309 146 | 401 736 |

## ESPOSITORI "CONFORT"

| lunghezza (mm) | Espositori neutri | | Espositori neutri con illuminazione | | Espositori infra rossi | | Espositori alogene | |
|---|---|---|---|---|---|---|---|---|
| | Cod. oreo² | Cod. altissimo² | Cod. oreo² | Cod. altissimo² | Cod. oreo² | Cod. altissimo² | Cod. oreo² | Cod. altissimo² |
| 950 mm | 309 152 | 401 742 | 309 162 | 401 752 | 309 172 | 401 762 | 309 182 | 401 772 |
| 1280 mm | 309 153 | 401 743 | 309 163 | 401 753 | 309 173 | 401 763 | 309 183 | 401 773 |
| 1600 mm | 309 154 | 401 744 | 309 164 | 401 754 | 309 174 | 401 764 | 309 184 | 401 774 |
| 1930 mm | 309 155 | 401 745 | 309 165 | 401 755 | 309 175 | 401 765 | 309 185 | 401 775 |
| 2260 mm | 309 156 | 401 746 | 309 166 | 401 756 | 309 176 | 401 766 | 309 186 | 401 776 |

## SUPPLEMENTI PER ESPOSITORI CON VETRO CURVO

NOVITA'

Per espositori «classic» e «confort». Vetro spessore 6 mm posti su supporto in alluminio laccato. Profondità 400 mm.

| supplemento per espositore lunghezza | Codice |
|---|---|
| 950 mm | 703 740 |
| 1280 mm | 703 741 |
| 1600 mm | 703 742 |
| 1930 mm | 703 743 |
| 2260 mm | 703 744 |

# Para-sputi verticali

309 204 Oréo²
401 834 Altissimo²

Para-sputi in vetro temperato spessore 6 mm, altezza totale 250 mm .
**"Classic"** : pilastrini inox spazzolato Ø 38 mm con base svasata.
**"Confort"** : pilastrini inox lucido Ø 38 mm con base svasata.

In caso d'installazione su mobili esistenti consultateci per le modifiche necessarie che comportano un supplemento di prezzo.

| Para sputi per espositori lunghezza | CLASSIC | | CONFORT | |
|---|---|---|---|---|
| | Codice oreo² | Codice altissimo² | Codice oreo² | Codice altissimo² |
| 950 mm (2 pilastrini) | 309 202 | 401 832 | 309 212 | 401 842 |
| 1280 mm (2 pilastrini) | 309 203 | 401 833 | 309 213 | 401 843 |
| 1600 mm (2 pilastrini) | 309 204 | 401 834 | 309 214 | 401 844 |
| 1930 mm (3 pilastrini) | 309 205 | 401 835 | 309 215 | 401 845 |
| 2260 mm (3 pilastrini) | 309 206 | 401 836 | 309 216 | 401 846 |
| 2590 mm (3 pilastrini) | 309 207 | 401 837 | 309 217 | 401 847 |

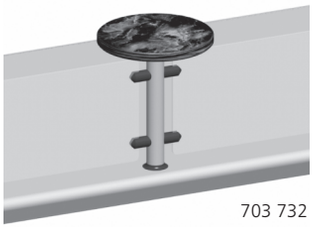

703 732

## Opzioni per para-sputi verticali

| Descrizione | Codice |
|---|---|
| supporto piatto in granito Crema julia per para sputi verticale | 703 732 |
| supporto piatto in vetro temperato per para sputi verticale | 703 733 |

# Espositori riscaldanti

Espositore a 2 piani

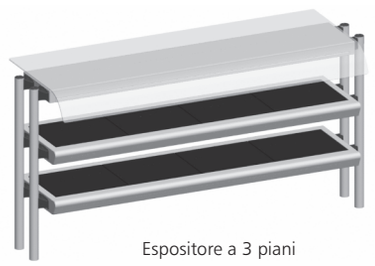

Espositore a 3 piani

Espositori con livello superiore in vetro curvo con illuminazione, uno o due piani inferiori riscaldanti con piastre GN 1/2 in vetro temperato vetrificato con resistenze integrate. Regolazione unica dell'insieme delle piastre.

Pilastrini inox spazzolato Ø 38 mm. Tasti on/off dell'illuminazione e del dosatore di energia posti vicino ai comandi del mobile caldo.

## Espositori riscaldanti a 2 o 3 piani in vetro temperato classic

Pilastrini inox spazzolati ø 38 mm.

| Espositori per mobili lunghezza: | Espositore 2 piani | | Espositore 3 piani | |
|---|---|---|---|---|
| | Codice oreo² | Codice altissimo² | Codice oreo² | Codice altissimo² |
| 950 mm | 309 222 | 401 862 | 309 232 | 401 872 |
| 1280 mm | 309 223 | 401 863 | 309 233 | 401 873 |
| 1600 mm | 309 224 | 401 864 | 309 234 | 401 874 |
| 1930 mm | 309 225 | 401 865 | 309 235 | 401 875 |
| 2260 mm | 309 226 | 401 866 | 309 236 | 401 876 |

## Espositori riscaldanti a 2 o 3 piani in vetro temperato confort

pilastrini inox lucido Ø 38 mm.

| Espositori per mobili lunghezza: | Espositore 2 piani | | Espositore 3 piani | |
|---|---|---|---|---|
| | Codice oreo² | Codice altissimo² | Codice oreo² | Codice altissimo² |
| 950 mm | 309 242 | 401 882 | 309 252 | 401 892 |
| 1280 mm | 309 243 | 401 883 | 309 253 | 401 893 |
| 1600 mm | 309 244 | 401 884 | 309 254 | 401 894 |
| 1930 mm | 309 245 | 401 885 | 309 255 | 401 895 |
| 2260 mm | 309 246 | 401 886 | 309 256 | 401 896 |

## Opzioni e accessori per mobili riscaldanti oreo² e altissimo²

| | Codice |
|---|---|
| presa di corrente inox 230 V, **non raccordata**, da equipaggiare con disgiuntore 30 mA | 703 728 |
| pianale per mobile senza riserva | 703 251 |
| pianale + ripiano per mobile senza riserva (1) | 703 252 |
| supporto piatti 250 x 250 mm agganciabile | 703 729 |
| struttura GN 1/1 entrata 325 mm per vano riserva | 703 730 |
| supplemento per mobile su ruote (4 ruote girevoli Ø 125 mm calotta inox, 2 con freno) | 703 408 |
| supplemento per regolazione separata delle piastre in vetro | 703 731 |
| incasso per piano riscaldante in vetro temperato (precisare la profondità dei contenitori) | 703 411 |
| supporto amovibile per rialzo dei contenitori GN sopra le piastre riscaldanti | 703 412 |
| asta per alimentazione da soffitto con cavo a spirale | 703 745 |
| asta per alimentazione da soffitto senza cavo | 703 266 |

(1) unicamente su mobili riscaldanti con piano inox o in vetro temperato
* N = numero piastre